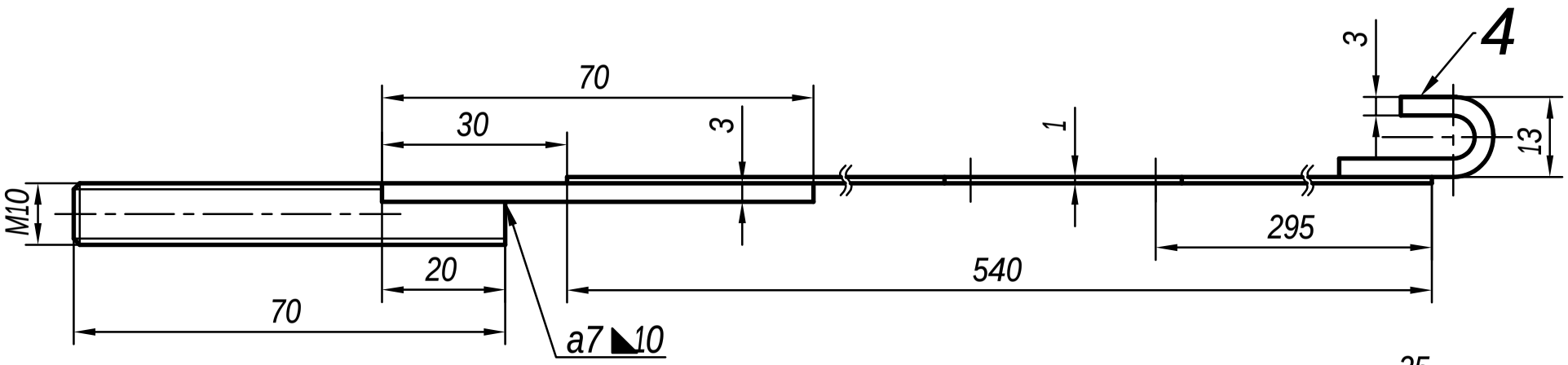

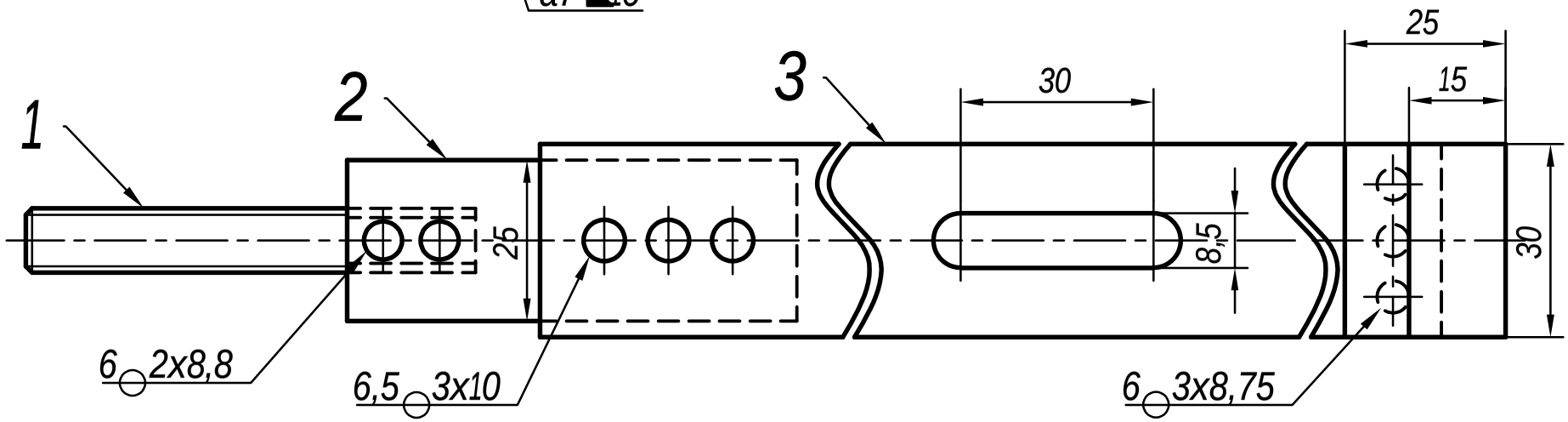

1	Lasche	4	Grundmaße 60x30; Stärke 3mm; gebogen
1	Spannband	3	Grundmaße 540x30; Stärke 1mm; passend gebogen
1	Verbindungsstück	2	Grundmaße 25x70; Stärke 3mm
1	Gewindebolzen	1	M10x70 mit Fräskante 3mm
Stück	Benennung	Teil	Bemerkung

Verwdg.		Tag	Name	Freimaßtoleranzen	Maßstab	Benennung
	Entw.	12.2023	Rausch		1:1	Spannband - Batterie
	Gez.	12.2023	Rausch			
	Gepr.					
	Änderung	Tag	Name	Steyr 288		Zeichn. Nr.
						Ersatz